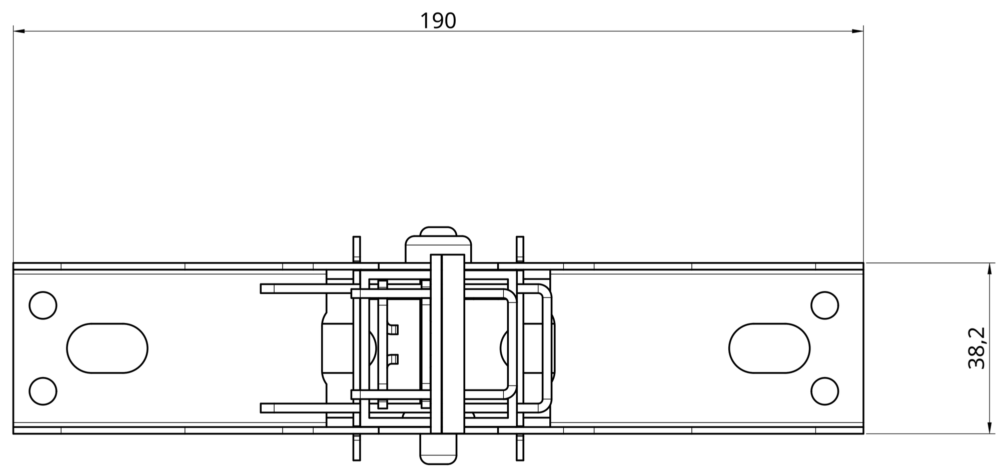
190
38,2

1:1

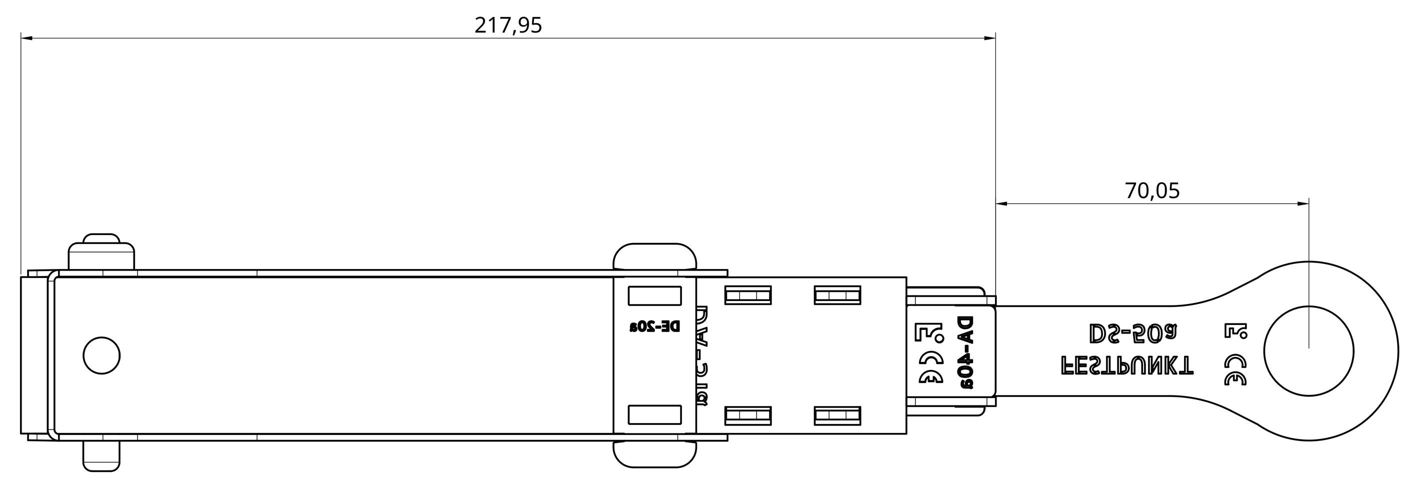
217,95
70,05
DE-20a
DA-40a
DS-50a
FESTPUNKT

1:1

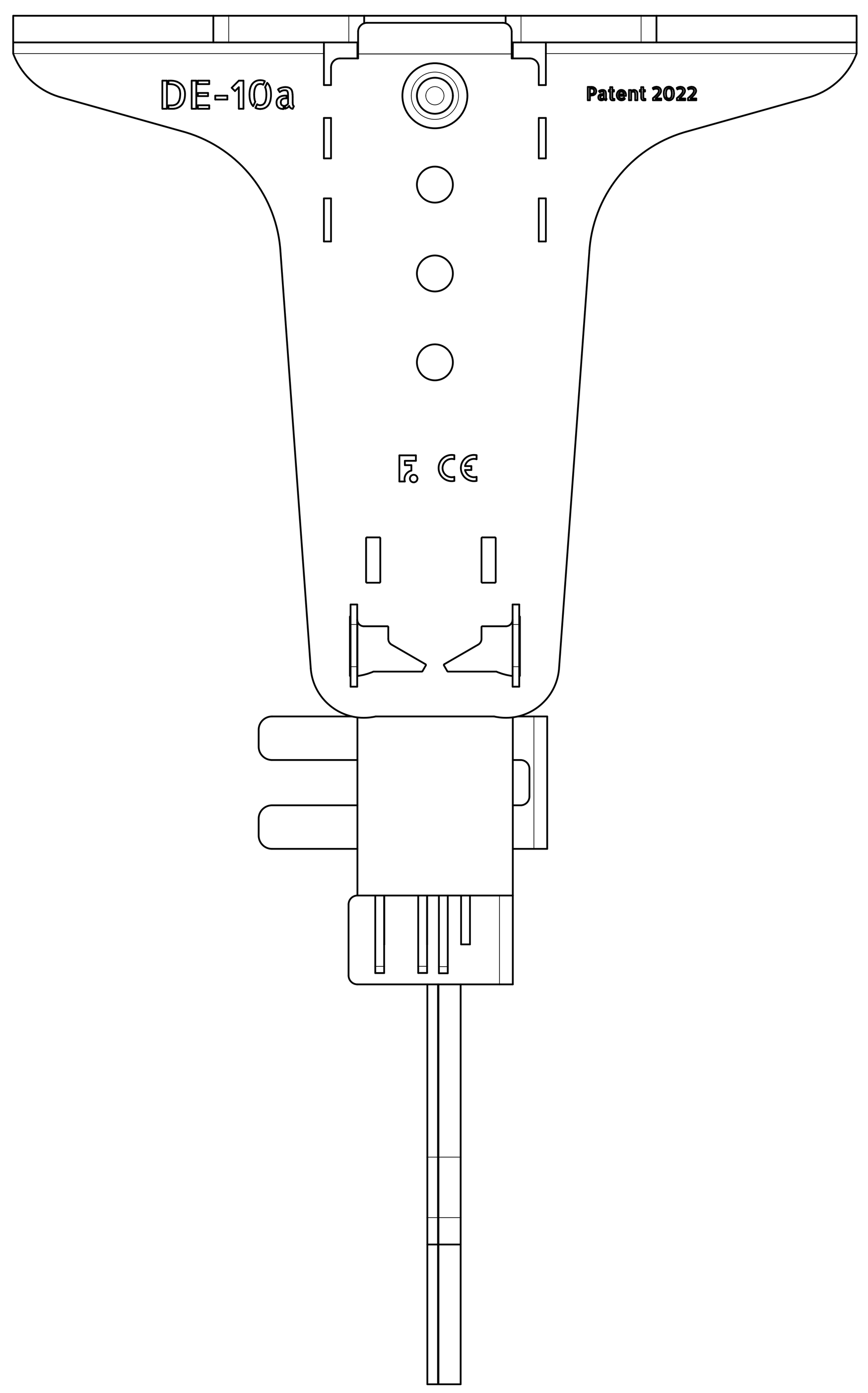
DE-10a
Patent 2022

1:1

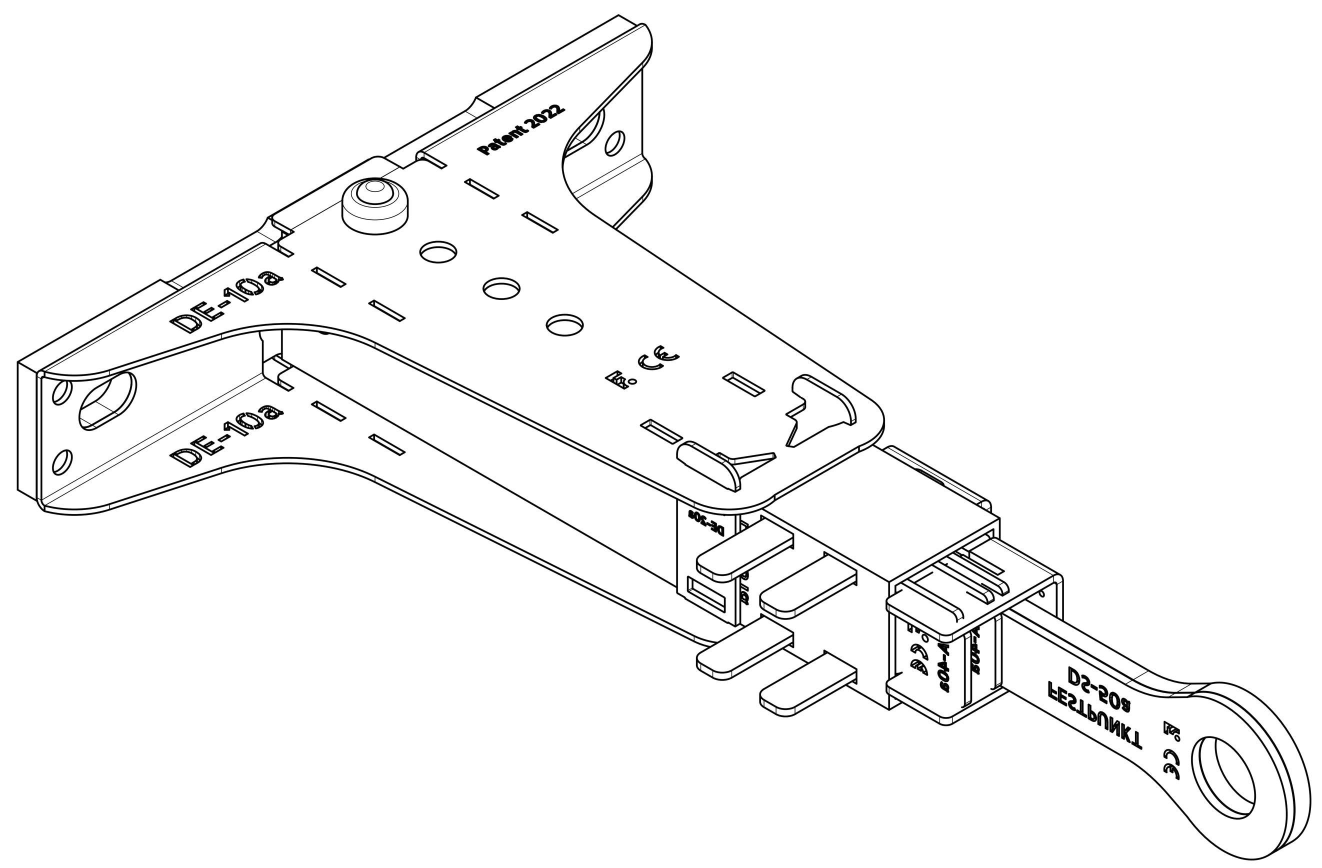
Patent 2022
DE-10a
DE-10a
DS-50a
FESTPUNKT

1:1